Dans le cadre de ses Journées 2019, l'association Clavecin en France organise un concours de décor de clavecin.

Objet du concours :

Projet de décoration de l'intérieur du couvercle d'un clavecin y compris son rabat

Ce concours, doté d'un prix de mille euros, est ouvert aux étudiants ou aux diplômés depuis moins de 5 ans des Écoles Supérieures d'Arts et d'Arts appliqués. Le lauréat du concours réalisera concrètement son projet de décor sur un instrument existant.

> La décoration des couvercles et caisses de clavecin a émaillé l'histoire de ces instruments au cours des siècles. Plus récemment, des artistes de renommée internationale, à l'instar de Pierre Alechinsky, Marc Chagall, Olivier Debré…. ont signé des décors de clavecin ou de couvercles de clavecin (à voir sur www.clavecin-en-france.org, rubrique XX/XXI). Par ce concours proposé aux jeunes artistes, l'association Clavecin en France souhaite projeter cette création dans le XXIe siècle. **Celle-ci devra donc être résolument contemporaine**. Tous les styles sont acceptés hormis un décor de style historique, sans exclure cependant des emprunts ou citations liés à la tradition.

Il s'agit uniquement de décorer **l'intérieur du couvercle et de son rabat** dont le support est en bois enduit et peint ; le décor de la caisse est à conserver. Les techniques acceptées sont : acrylique, huile (vernie), caséine (vernie ou cirée), papiers collés, laque ; application d'or possible. Les filets d'or existants sur l'intérieur du couvercle et son rabat pourront être conservés ou non. Quelques photos légendées du clavecin à décorer ainsi qu'un croquis comportant les dimensions du couvercle et de son rabat sont jointes à ce dossier.

L'instrument à décorer est destiné à être prêté gracieusement à des conservatoires de musique ou à des institutions de formation musicale pour des projets spécifiques. Le couvercle étant manipulé quotidiennement par les clavecinistes, la réalisation devra en tenir compte.

Dimension de la maquette attendue : *réduction homothétique à 1/2*

L'association Clavecin en France (CLEF) a pour objet de promouvoir, soutenir et diffuser la pratique du clavecin et des instruments apparentés, la connaissance des musiques écrites pour ces instruments, leurs sources historiques, la composition d'œuvres nouvelles, les échanges entre clavecinistes et toutes les personnes intéressées par ces instruments, les recherches et travaux dans le domaine de la facture instrumentale (…)

Clavecin en France

Association Loi 1901 reconnue d'intérêt général
13 rue Titon 75011 Paris
www.clavecin-en-france.org

Concours de décor d'un couvercle de clavecin

Règlement du concours

Article 1 : **Le concours est ouvert aux étudiants ou aux diplômés depuis moins de 5 ans des Écoles Supérieures d'Arts et d'Arts appliqués.** Les candidats participent à ce concours à titre individuel.

Article 2 : **Le concours est doté d'un prix de 1000 € attribué au projet lauréat.**

Article 3 : **Objet du concours :**

Projet de décoration de l'intérieur du couvercle d'un clavecin y compris son rabat.

Par ce concours proposé aux jeunes artistes, l'association Clavecin en France souhaite projeter cette création dans le XXIe siècle. Celle-ci devra donc être résolument contemporaine. Tous les styles sont acceptés hormis un décor de style historique, sans exclure cependant des emprunts ou citations liés à la tradition.

Article 4 : Le jury est composé de professionnels plasticiens, facteurs de clavecins, et musiciens ainsi que d'un représentant de l'association. Le jury est souverain. Aucune réclamation ne sera admise.

Article 5 : **Le Jury sélectionnera les 12 meilleurs projets, qui seront exposés lors des « Journées 2019 de Clavecin en France » intitulées « *Le clavecin dans tous ses éclats* ». Ces journées, à rayonnement national, se tiennent les 30 et 31 mars 2019 à Pantin (93500) ; les projets sélectionnés seront aussi publiés sur le site de Clavecin en France, qui est fréquemment consulté par les amateurs et professionnels du clavecin. Le projet primé sera annoncé lors de ces Journées 2019.**

Article 6 : **Au cours de ces Journées le jury annoncera le projet lauréat. L'auteur du projet lauréat s'engage à réaliser son projet sur le couvercle du clavecin qui sera mis à sa disposition par l'association *(cf photo en annexe)*, dans un délai défini en accord avec l'association Clavecin en France. Le support actuel du couvercle et de son rabat est en bois enduit et peint.**

Article 7 : Le candidat soumettra son projet sous la forme d'une maquette sur papier ou toile *(réduction homothétique à 1/2)* qu'il fera parvenir sous rouleau à Clavecin en France à l'adresse qui lui sera indiquée. La maquette sera accompagnée d'une note d'intention et du descriptif des modalités de réalisation du projet envisagées. Une photographie numérique destinée à être publiée sur le site de Clavecin en France sera envoyée parallèlement à l'adresse **concoursdecor@clavecin-en-france.org**

Un croquis comportant les dimensions du couvercle et de son rabat est fourni en annexe. Les techniques acceptées sont : acrylique, huile (vernie), caséine (vernie ou cirée), papiers collés, laque. Application d'or possible. Les filets d'or existants sur le couvercle et son rabat pourront être conservés ou non. Le décor de la caisse est à conserver. Le couvercle étant manipulé quotidiennement par les clavecinistes, la réalisation devra en tenir compte.

L'instrument à décorer est destiné à être prêté gracieusement à des conservatoires de musique ou à des institutions de formation musicale pour des projets spécifiques.

Article 8 : **Calendrier du concours**

Date limite d'inscription : 15 décembre 2018

Date limite de remise de la maquette : 1er mars 2019

Restitution des maquettes : les maquettes ne seront pas retournées par voie postale. Les candidats souhaitant les récupérer recevront sur demande le lieu et les dates de retrait.

Article 9 : Les participants autorisent l'association Clavecin en France à exposer leur maquette lors des « Journées 2019 » et à publier la photo de leur maquette sur le site de l'association ainsi que leur identité.

Article 10 : L'association Clavecin en France se réserve le droit de modifier ou d'interrompre le concours à tout moment si les circonstances l'exigent. Elle se réserve également le droit de trancher souverainement toutes difficultés d'interprétation ou d'application du présent règlement.

Article 11 : Informations et contact :

Formulaire d'inscription et documentation disponibles sur le site www.clavecin-en-france.org

Pour toute correspondance concernant ce concours, écrire à concoursdecor@clavecin-en-france.org

Article 12 : Le simple fait de participer implique l'acceptation du présent règlement.

Article 13 : Données personnelles

Toutes les informations que le candidat communique en remplissant le formulaire de participation au concours sont traitées, enregistrées et utilisées par Clavecin en France pour les seuls besoins du concours. Conformément au Règlement Général Européen pour la Protection des Données (RGPD) Clavecin en France s'engage à ne pas divulguer, ne pas transmettre ni partager ces données avec d'autres entités, entreprises ou organismes quels qu'ils soient. Les données à caractère personnel collectées et traitées par Clavecin en France dans le cadre de ce concours ne sont pas conservées au-delà de la durée strictement nécessaire aux finalités poursuivies telles qu'énoncées dans le présent règlement et ce conformément à la Loi.

Conformément au RGPD, chaque participant dispose du droit d'opposition, d'accès, de rectification et de retrait des données personnelles le concernant. L'exercice de ce droit s'effectue à tout moment, aux adresses suivantes :

- Par voie postale en écrivant à Clavecin en France 13 rue Titon 75011 PARIS
- Par e-mail à l'adresse suivante : concoursdecor@clavecin-en-France.org

Pour que votre demande soit prise en compte, vous devez faire parvenir les éléments nécessaires à votre identification à savoir, une attestation écrite sur l'honneur par laquelle vous certifiez être le titulaire des dites données personnelles ainsi qu'une photocopie de votre pièce d'identité.

Fait à Paris le 2 novembre 2018

Le président de Clavecin en France

Projet de décoration de l'intérieur du couvercle d'un clavecin y compris son rabat

Formulaire de participation

à renvoyer à : Clavecin en France, 13 rue Titon 75011 Paris

ou par courriel à : concoursdecor@clavecin-en-france.org

Civilité :	NOM :	
Prénom(s) :		
Adresse :		
Code postal :	Commune :	
Né(e) le :		Tel. :
Email :		

École Supérieure d'Arts ou d'Arts appliqués fréquentée :	
Cursus suivi :	
Diplôme obtenu (le cas échéant) :	Année :

Je soussigné(e)

souhaite participer au concours de décor d'un couvercle de clavecin organisé par l'association Clavecin en France et accepte tous les termes du règlement de ce concours,

Date :

Signature :

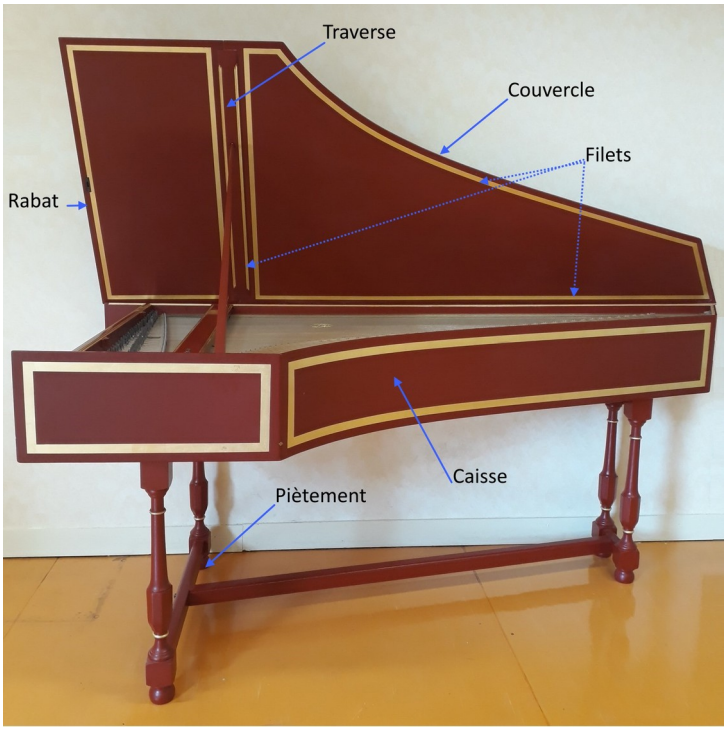

Couvercle et rabat fermés

Couvercle fermé et rabat ouvert

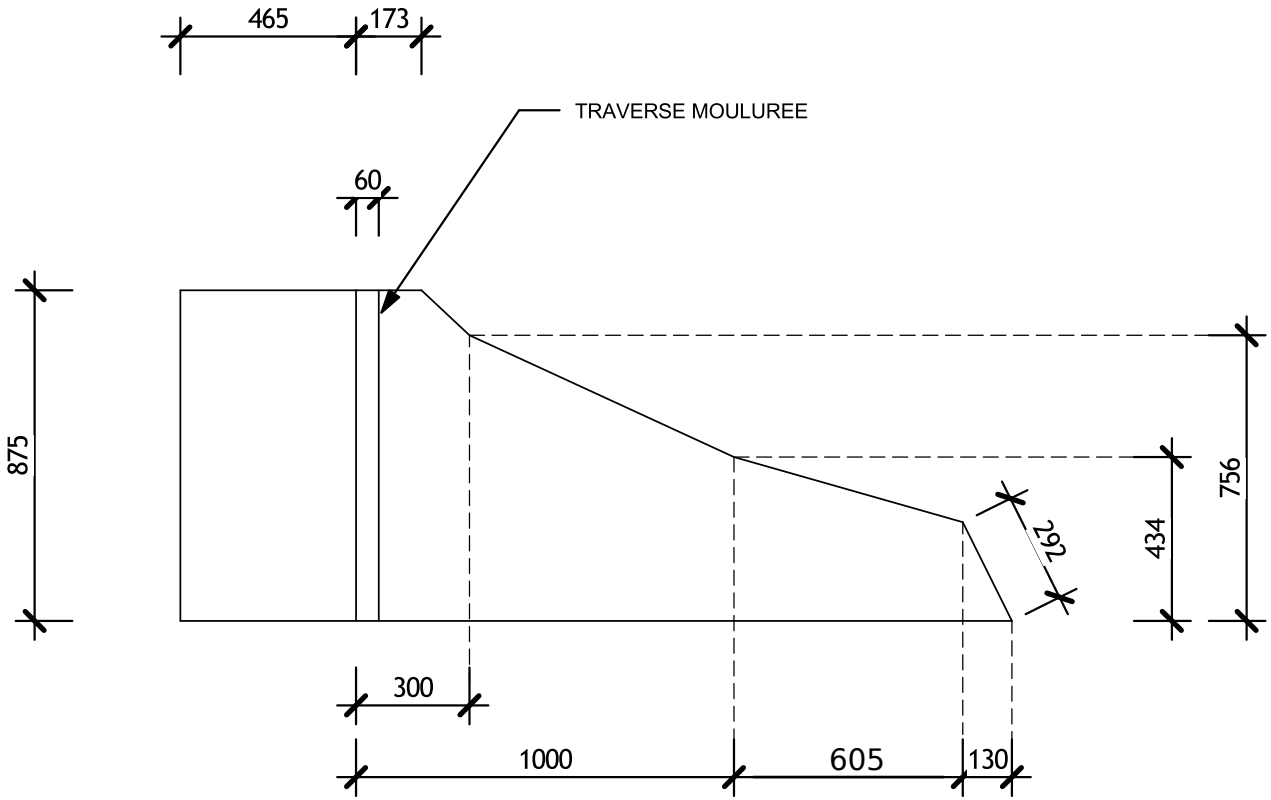
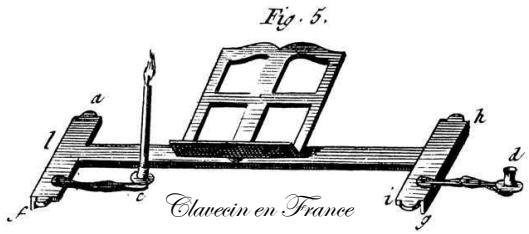
NOTA : LA COURBE EST A
RECONSTITUER D'APRES
LES PHOTOS ET CE PLAN